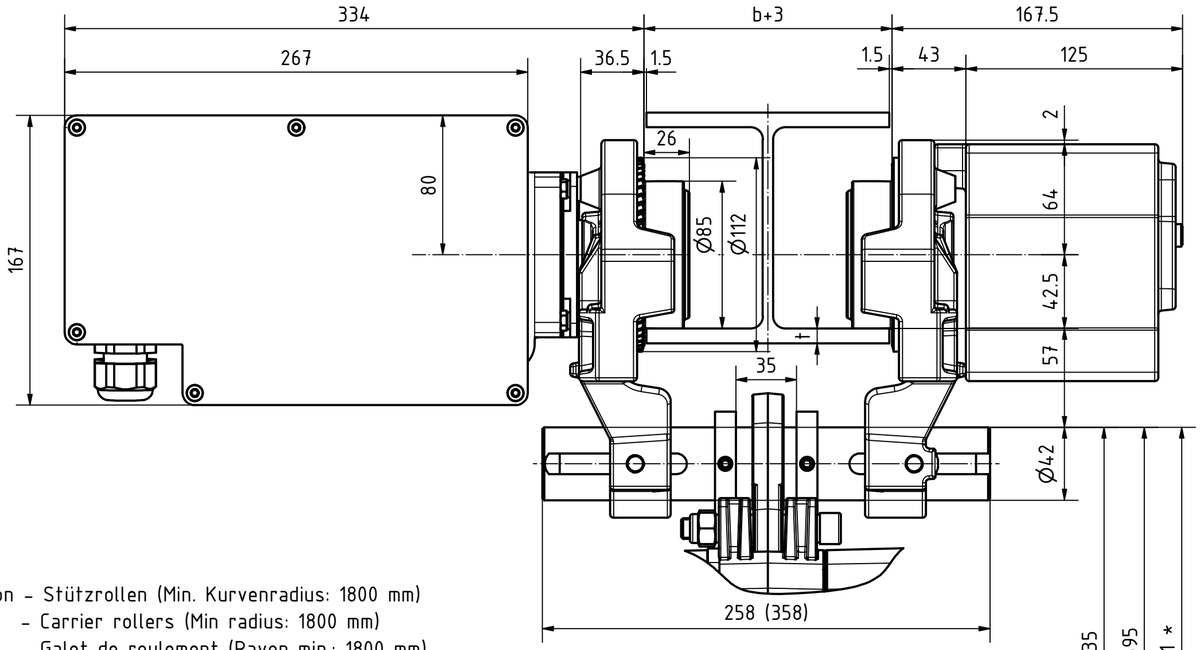

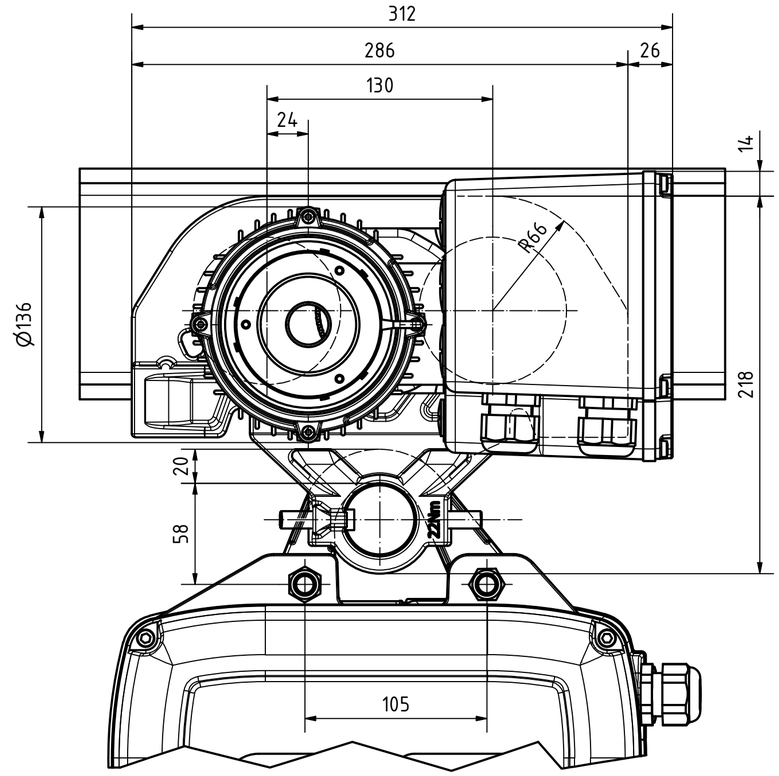

Option - Stützrollen (Min. Kurvenradius: 1800 mm)
- Carrier rollers (Min radius: 1800 mm)
- Galet de roulement (Rayon min.: 1800 mm)

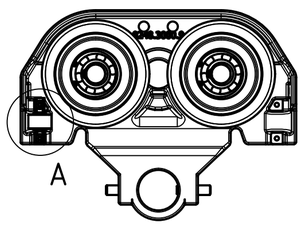

A

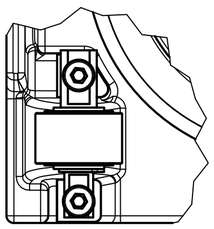

* Funktioniert nur mit Öse 9307.1052.4
* Only possible with eybolt 9307.1052.4
* Seulement possible avec anneau 9307.1052.4

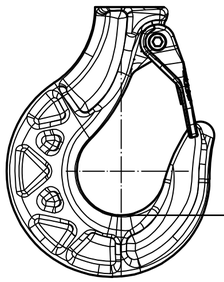

Optionen Fahrwerk:
-Laufrollen für konische Träger
-Laufrollen: Kunststoff, Stahl
-Fahrwerk mit Stützrollen für Kurven
-Puffer am Fahrwerk
-Tragbolzen rostbeständig, Seitenschild KTL

Options trolley:
- Load wheels for conical beams
- Load wheels: plastic, steel
- Trolley with carrier rollers for curves
- Buffer on trolley
- Corrosion resistant support bolts , KTL side plate

Options chariot:
- Galets de roulement pour poutres coniques
- Galets de roulement: plastique, acier
- Chariot avec galets de support pour déplacements en courbe
- Butoir au chariot
- Axes inoxydables, flasque KTL

Optionen Antrieb:
-Temperaturüberwachung, Sonderspannung, Sondersteuersp.
-Fahrendschalter, Bremse IP65
-Spez. Getriebe fett, Lebensmitteltaugl. od. tieftemp.
-ATEX

Options drive unit:
- Temperature surveillance, special operating voltage, special control voltage
- Travel limit switch, brake IP65
- Special gear grease, food grade or low temperature
- ATEX

Version moteur:
- Surveillance de température, tension d'alimentation spéciale, tension de commande spéciale
- Interrupteur de fin de course, frein IP65
- Graisse d'engrenage spéciale, apte à aliments ou à basse température
- ATEX

Triebwerksgruppe Classification Groupe DIN EN 14492/ISO	A4/M4	A5/M5	A6/M6	A7/M7	A7/M7	Fahrgeschw. Travelling speed Vitesse de translation 50Hz	Fahrgeschw. Travelling speed Vitesse de translation 60Hz	Leistung Motor power Puissance		
Zyklen /Tag Cycles /day Cycles /jour	30	60	120	240	240				3x400V 50Hz	1x230V 50Hz
ED % Duty factor % Facteur de marche %	(30) [kg]	(40) [kg]	(50) [kg]	(60) [kg]	(60) [kg]	[m/min]	[m/min]	[kW]	[A]	[A]
GMF2500/NF	2500	2000	1600	1250	1000	12/4	14.4/4.8	0.15/0.045	0.65/0.75	-
GMF2500/N	2500	2000	1600	1250	1000	12	14.4	0.25	0.8	-
GMF2500/SF	2500	2000	1600	1250	1000	24/6	28.8/7.2	0.3/0.075	1.0/0.9	-
GMF2500/N 1Ph	2500	2000	1600	1250	1000	12	14.4	0.25	-	1.0

Geeignet für Parallel Flansch-Träger For parallel flange girder only Seulment pour profilé avec ailes parallèles		
Tragbolzen Spindle No. Axe No.	9248.3032.3	9248.3004.3
Einstellbare Flanschbreite b [mm] Adjustable flange width b [mm] Largeur d'aile b [mm]	88-200	88-300
Max. Flanschdicke t Flange thickness max. t Epaisseur d'aile max. t	t= 30 mm	t= 30 mm

Gewicht Weight Poids	38 kg
Min. Kurvenradius Min. radius Rayon min.	1'500 mm

-Schutzart nach DIN 40050: -Isolationsklasse:	IP54 F
-Protection DIN 40050: -Insulation class:	IP54 F
-Classe de protection DIN 40050: -Classe d'isolation:	IP54 F

GMF 2500

Massbild; Schematic draw; Liste de dim.

Massstab Echelle	Gezeichnet Dessiné	T.Keller
1:2.5	Bearbeitet Modifié par	
	Geprüft Contrôlé	
	Freigabe Norm Autorisé norm	

GIS swiss lifting solutions

9249.9206.5

Index B