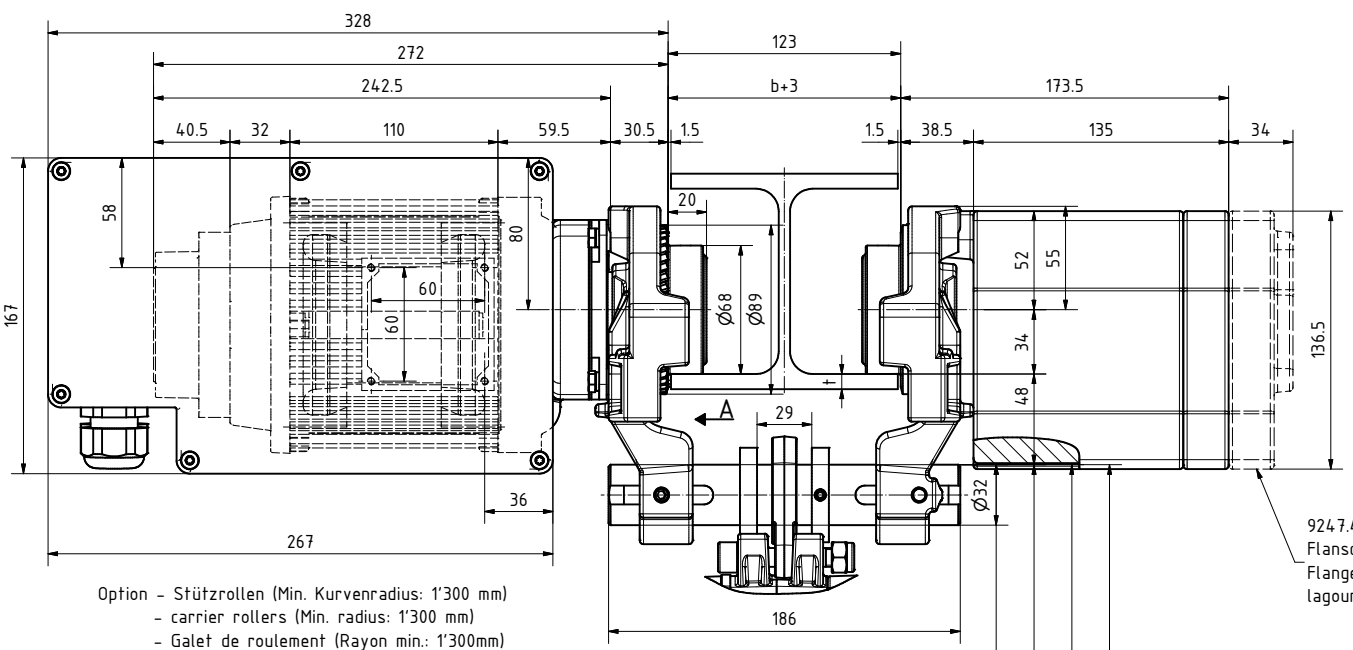

Option - Stützrollen (Min. Kurvenradius: 1'300 mm)
- carrier rollers (Min. radius: 1'300 mm)
- Galet de roulement (Rayon min.: 1'300mm)

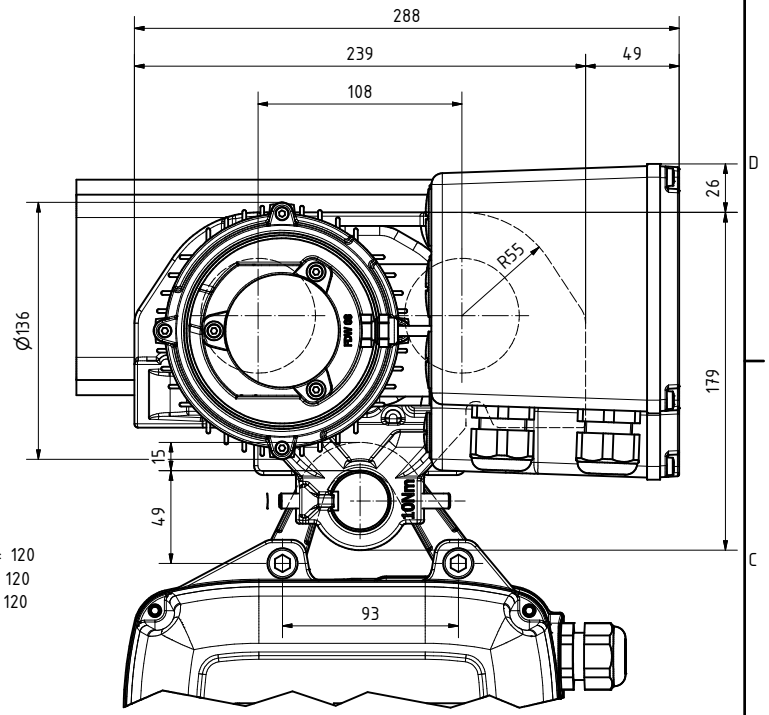

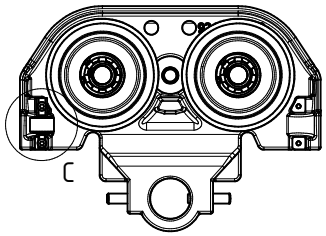

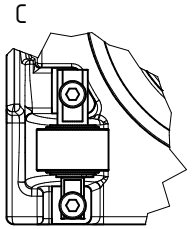

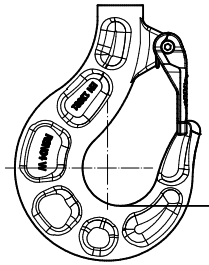

Optionen Fahrwerk:

- Laufrollen für konische Träger
- Laufrollen: Kunststoff
- Fahrwerk mit Stützrollen für Kurven
- Puffer am Fahrwerk

Options trolley:
- Load wheels for conical beams
- Load wheels: plastic
- Trolley with carrier rollers for curves
- Buffer on trolley

Options chariot:
- Galets de roulement pour poutres coniques
- Galets de roulement: plastique
- Chariot avec galets de support pour déplacements en courbe
- Butoir au chariot

Optionen Antrieb:

- Temperaturüberwachung, Sonderspannung
- Sondersteuersp.
- Fahrendschalter
- ATEX

Options drive unit:
- Temperature surveillance, special operating voltage
- special control voltage
- Travel limit switch
- ATEX

Version moteur:
- Surveillance de température, tension d'alimentation spéciale
- tension de commande spéciale
- Interrupteur de fin de course
- ATEX

Triebwerksgruppe classification Groupe DIN EN 14492/ISO	A4/M4	A5/M5	A6/M6	A7/M7	A7/M7	Fahrgeschw. Travelling speed Vitesse de translation 50Hz	Fahrgeschw. Travelling speed Vitesse de translation 60Hz	Leistung Motor power Puissance		
Zyklen /Tag Cycles /day Cycles /jour	30	60	120	240	240				3x400V 50Hz	1x230V 50Hz
ED % Duty factor % Facteur de marche %	(30) [kg]	(40) [kg]	(50) [kg]	(60) [kg]	(60) [kg]	[m/min]	[m/min]	[kW]	[A]	[A]
GMFR1250/NF	630	500	400	320	250	12/4	14.4/4.8	0.15/0.045	0.65/0.75	-
GMFR1250/N	630	500	400	320	250	12	14.4	0.25	0.8	-
GMFR1250/SF	630	500	400	320	250	24/6	28.8/7.2	0.3/0.075	1.0/0.9	-
GMFR1250/N 1Ph	630	500	400	320	250	12	14.4	0.25	-	0.9

geeignet für Parallel Flansch-Träger
for parallel flange girder only
seulment pour profilé avec ailes parallèles

Tragbolzen Spindle No. Axe No.	9247.3036.3	9247.3017.3
einstellbare Flanschbreite b [mm] adjustable flange width b [mm] Largeur d'aile b [mm]	70-140	70-240
Max. Flanschdicke t Flange thickness max. t Epaisseur d'aile max. t	t= 26 mm	t= 26 mm

Gewicht Weight Poids	30 kg
Min. Kurvenradius Min. radius Rayon min.	1'200 mm

-Schutzart nach DIN 40050:	IP65
-Isolationsklasse:	F
-Protection DIN 40050:	IP65
-Insulation class:	F
-Classe de protection DIN 40050:	IP65
-Classe d'isolation:	F

GMFR 1250

Massbild; Schematic draw; Liste de dim.

swiss lifting solutions

Massstab Echelle	1:3	
Gezeichnet Dessiné		PENGEL
Bearbeitet Modifié par		
Geprüft Contrôlé		
Freigabe Norm Autorisé norm		

9249.9209.5

Index C